品名	ガーデンシンク　アドリアⅦ
図名	製品外形図
縮尺	S=1:8
作図日	2023.3.29
改定△1	
改定△2	
改定△3	

わち　由良川図工室

※特記事項
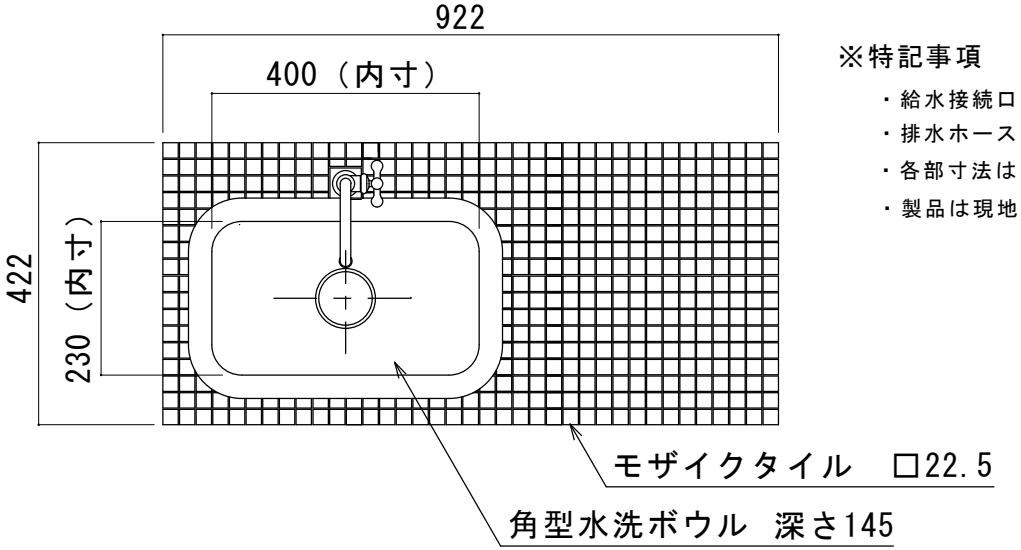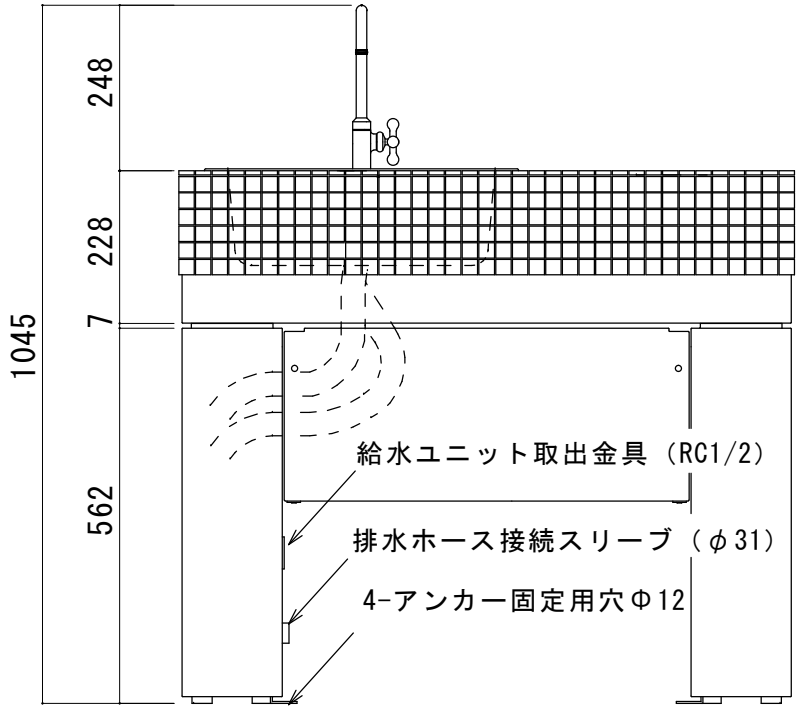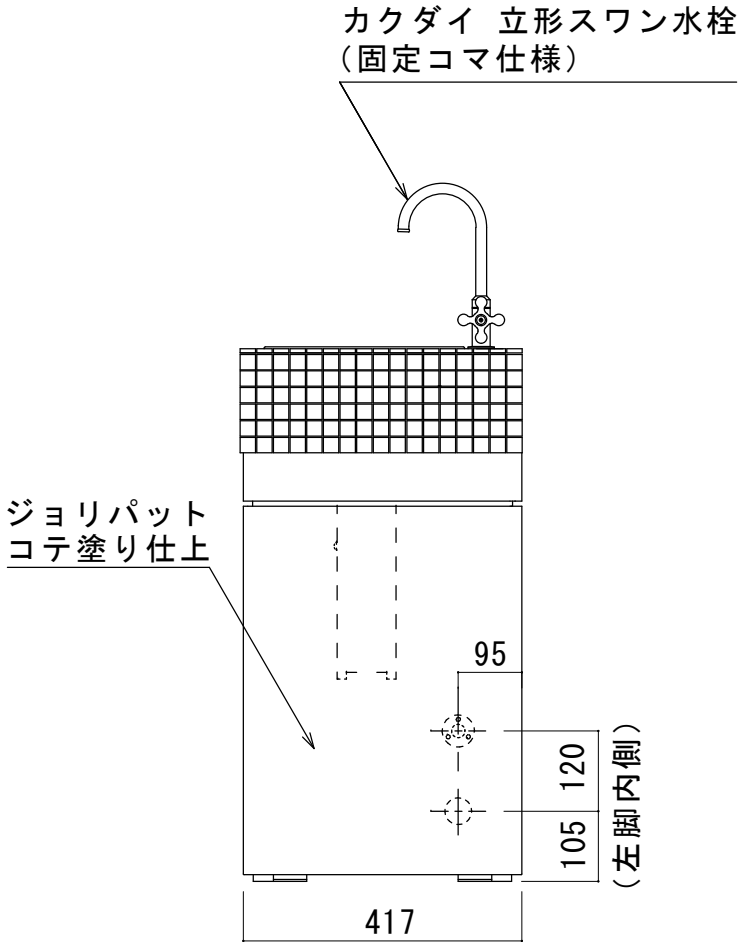
・給水接続口はユニット取出し金具Rc1/2です
・排水ホースはご準備願います（内径30㎜ジャバラホース）
・各部寸法は多少の増減が発生します
・製品は現地にて組み立て作業が必要となります